# ECONOFROST

## TERMOCORTINAS DE NOCHE

**Tel. 937537373 :: www.samark.es :: Juan de la Cierva, 5. 08339 Vilassar de Dalt. Barcelona**

ECONO FROST

# TERMOCORTINAS DE NOCHE

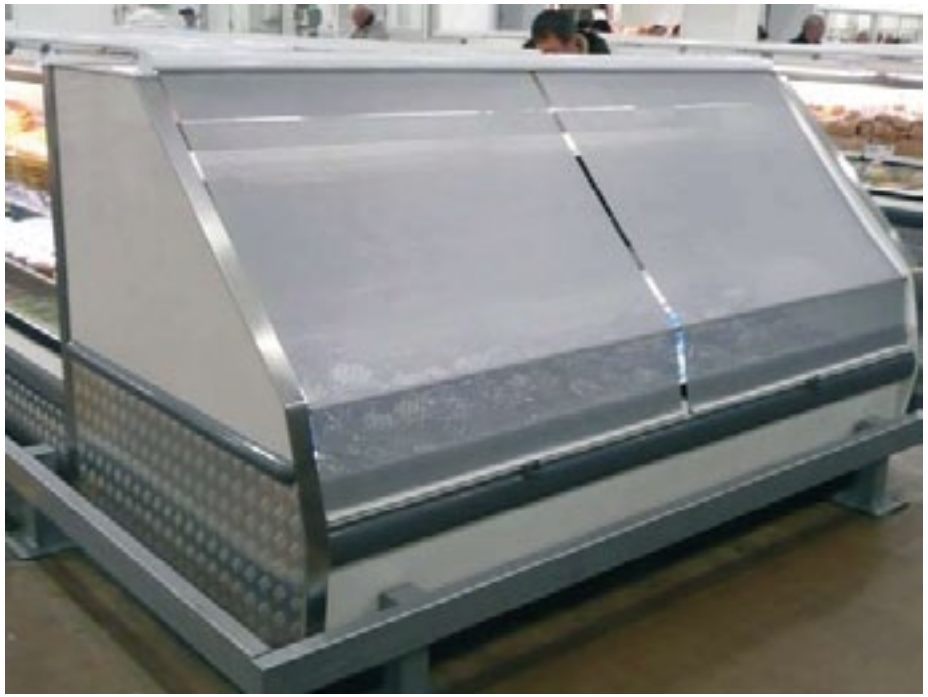

Tel. 937537373 :: www.samark.es :: Juan de la Cierva, 5. 08339 Vilassar de Dalt. Barcelona

# MEDICIÓN Y MONTAJE CORTINA ECO

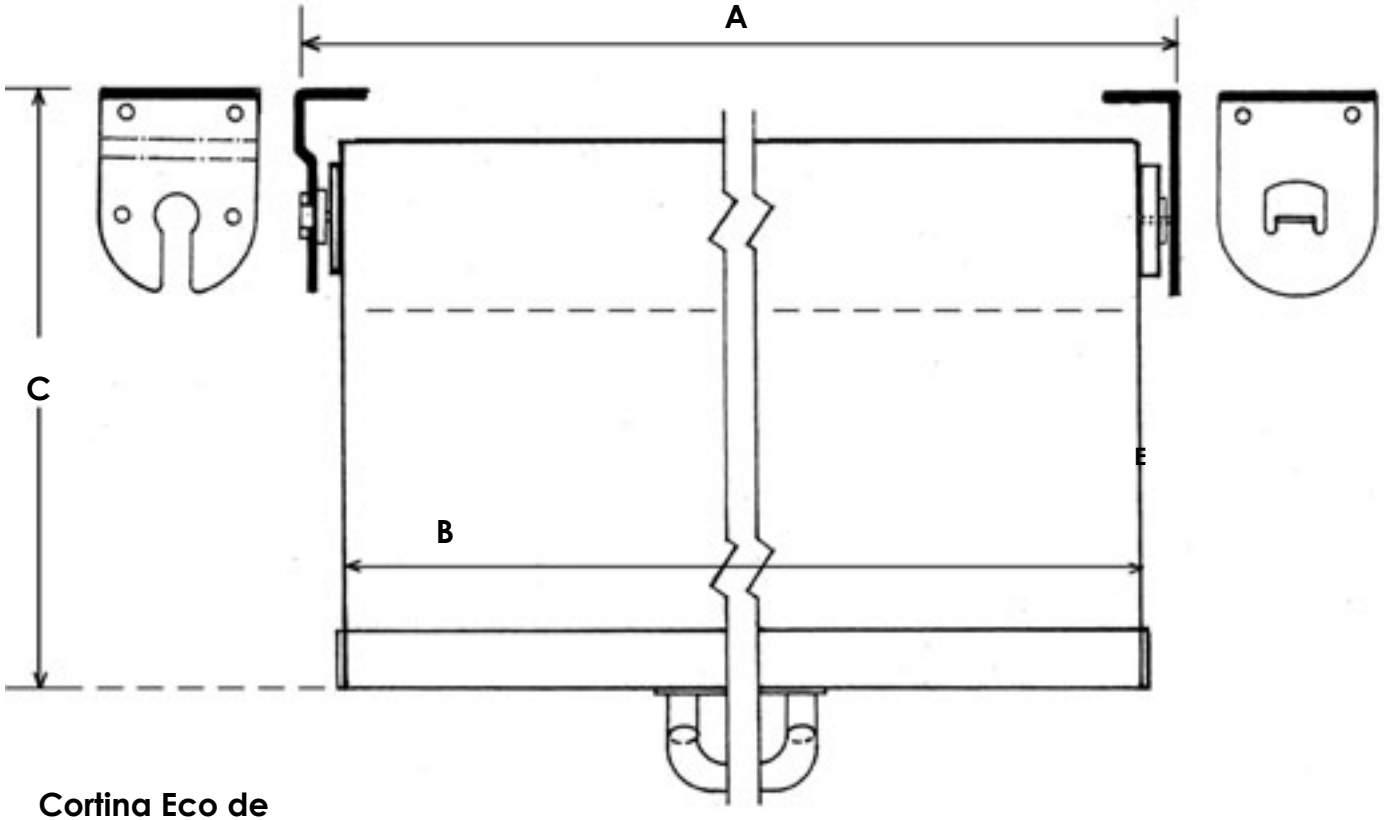

**soporte final del muelle**

**D**

**soporte final del freno**

**asa para enganche standar**

**enganche**

## Cortina Eco de funcionamiento lento

Especificaciones
Tela perforada, gris o plateada por el lado exterior
Parte delantera o trasera del rodillo.

Asa para enganche standar y enganche

Medidas de la cortina,
cualquier tamaño desde 500mm - 2000mm

A ..... 1248mm/1873mm

B ..... 1228mm/1853mm

C ..... 2120mm

**Tel. 937537373 :: www.samark.es :: Juan de la Cierva, 5. 08339 Vilassar de Dalt. Barcelona**

# ECONOFROST ECO CON BANDA MAGNÉTICA Y ASA CURVA MODELO VERTICAL

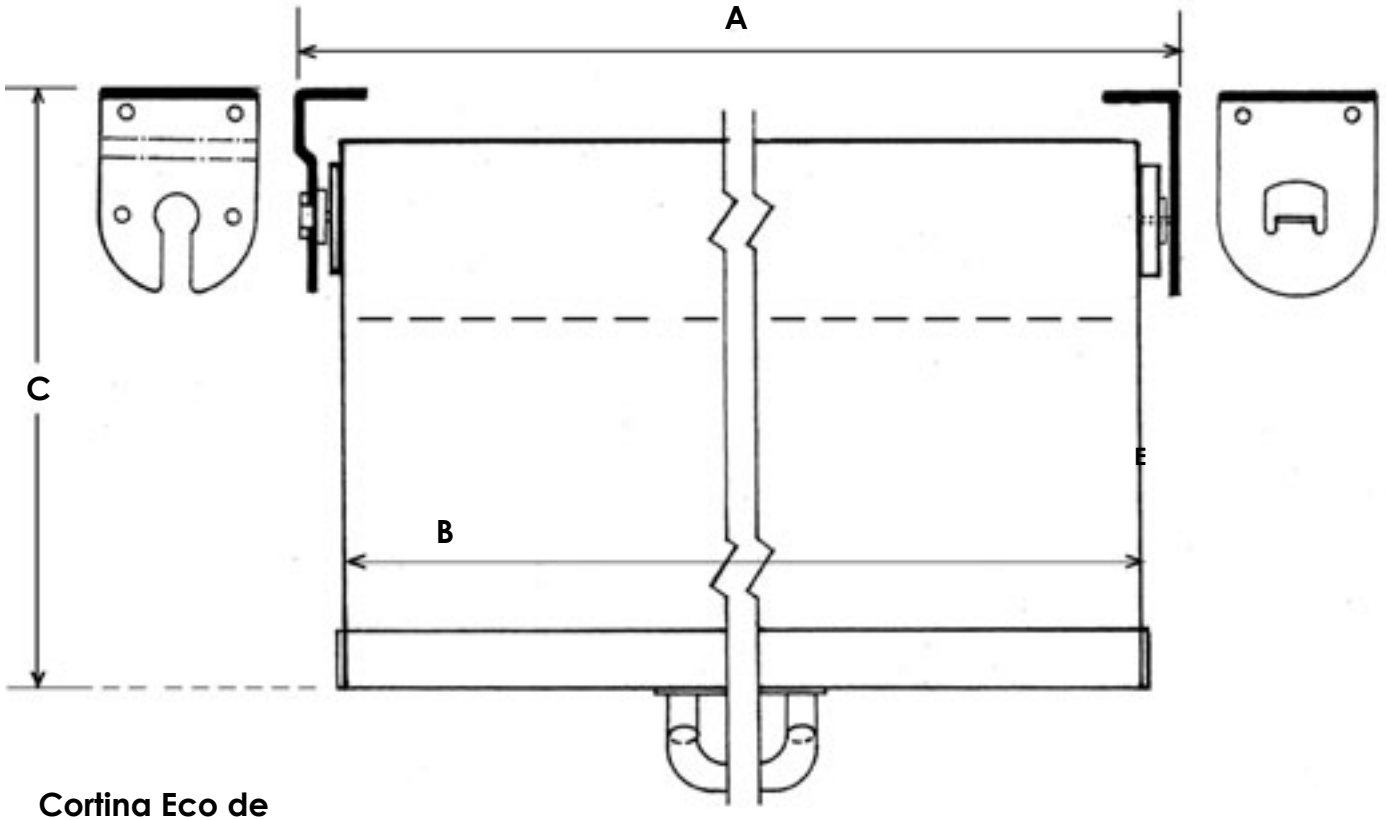

soporte final del muelle

D

soporte final del freno

banda magnética

asa curva

**Cortina Eco de funcionamiento lento**

Especificaciones
Tela perforada, gris o plateada por el lado exterior
Parte delantera o trasera del rodillo.

Asa curva y banda magnética

Medidas de la cortina,
cualquier tamaño desde 500mm - 2000mm

A ..... 1248mm/1873mm

B ..... 1228mm/1853mm

C ..... 2120mm

**Tel. 937537373 :: www.samark.es :: Juan de la Cierva, 5. 08339 Vilassar de Dalt. Barcelona**

# ECONOFROST ECO

## Comprobación tensión del muelle

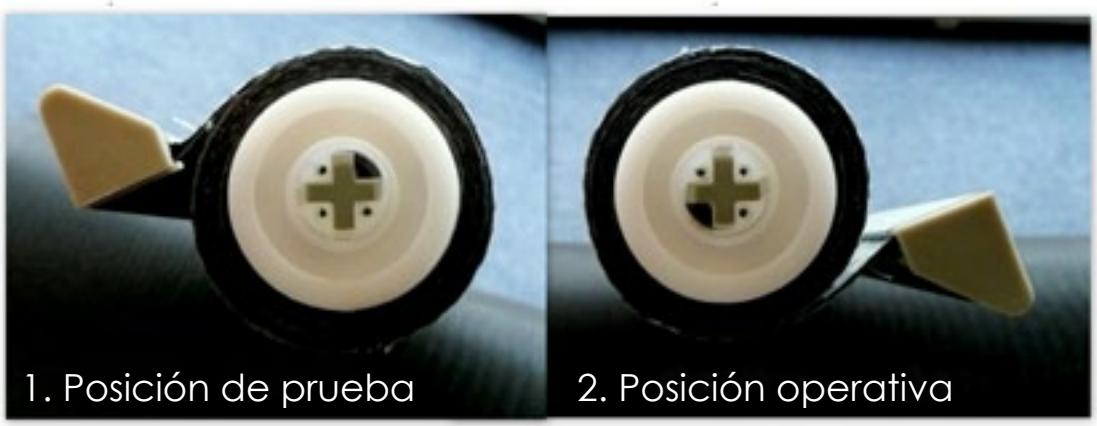


Para probar la tensión, enganchar el soporte colocando hacia arriba el segmento que no tiene punto (ver imagen 1). Para añadir tensión, enganchar el soporte y sacar la cortina Econofrost. Con un destornillador girar en la cruz 1 o 2 vueltas completas hacia la derecha. Montar de nuevo y probar. Para reducir tensión, enganchar el soporte en la posición superior. Sacar la cortina Econofrost y desenrollar la tela 1 o 2 vueltas y montar de nuevo. Probar otra vez.

Una vez satisfecho con la tensión de la cortina Econofrost enganchar el soporte, sacar la cortina Econofrost y colocarla de nuevo en el soporte procurando que la parte sin el punto mire hacia abajo (ver imagen 2). Ahora la cortina ya opera con una tensión constante.

## Quitar y ajustar cortina

Para quitar la cortina más facilmente se recomienda bloquear la palanca del freno hacia la parte frontal del soporte. Si la cortina Econofrost gira hacia la izquierda o la derecha y se atasca en el extremo del soporte, puede ser corregido colocando un poco de cinta sobre la tela en la parte superior del cilindro del lado opuesto al final del soporte al que está atado. Coloca una tira de cinta a la vez hasta que la cortina Econofrost se cuadre bien, probando cada vez que se añada una tira como se muestra la imagen 2.

**Tel. 937537373 :: www.samark.es :: Juan de la Cierva, 5. 08339 Vilassar de Dalt. Barcelona**

# ECONOFROST MODELO ECO 1248 mm - FICHA TÉCNICA

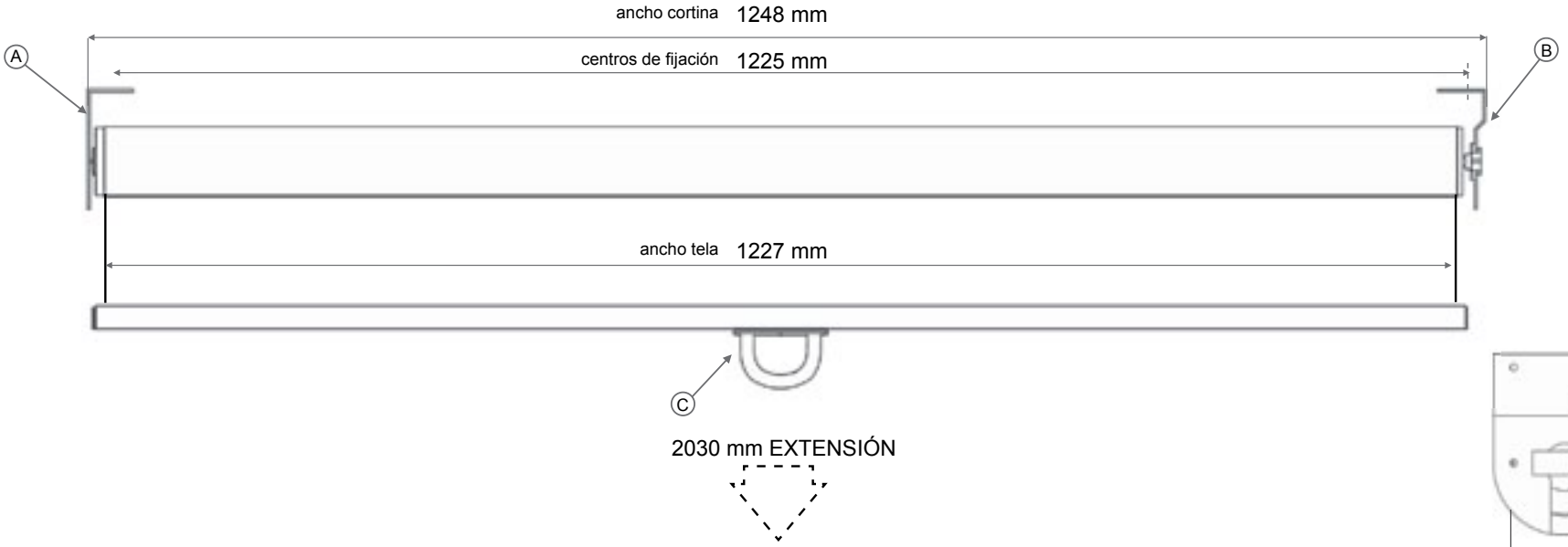


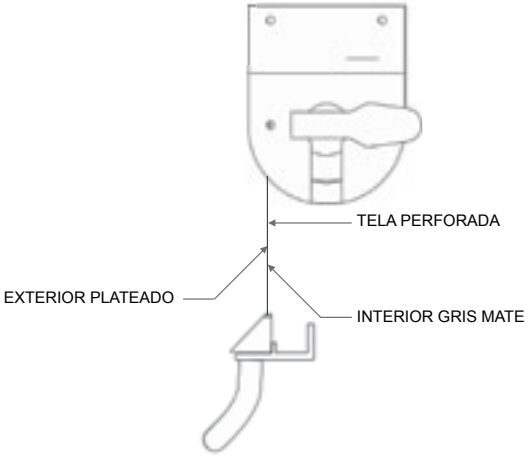


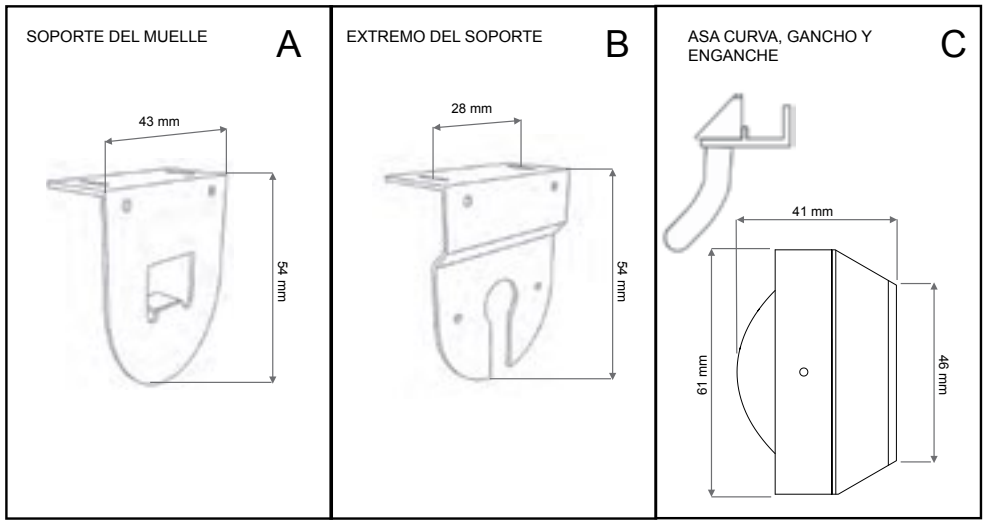


**Tel. 937537373 :: www.samark.es :: Juan de la Cierva, 5. 08339 Vilassar de Dalt. Barcelona**

# ECONOFROST MODELO ECO 1800 mm - FICHA TÉCNICA

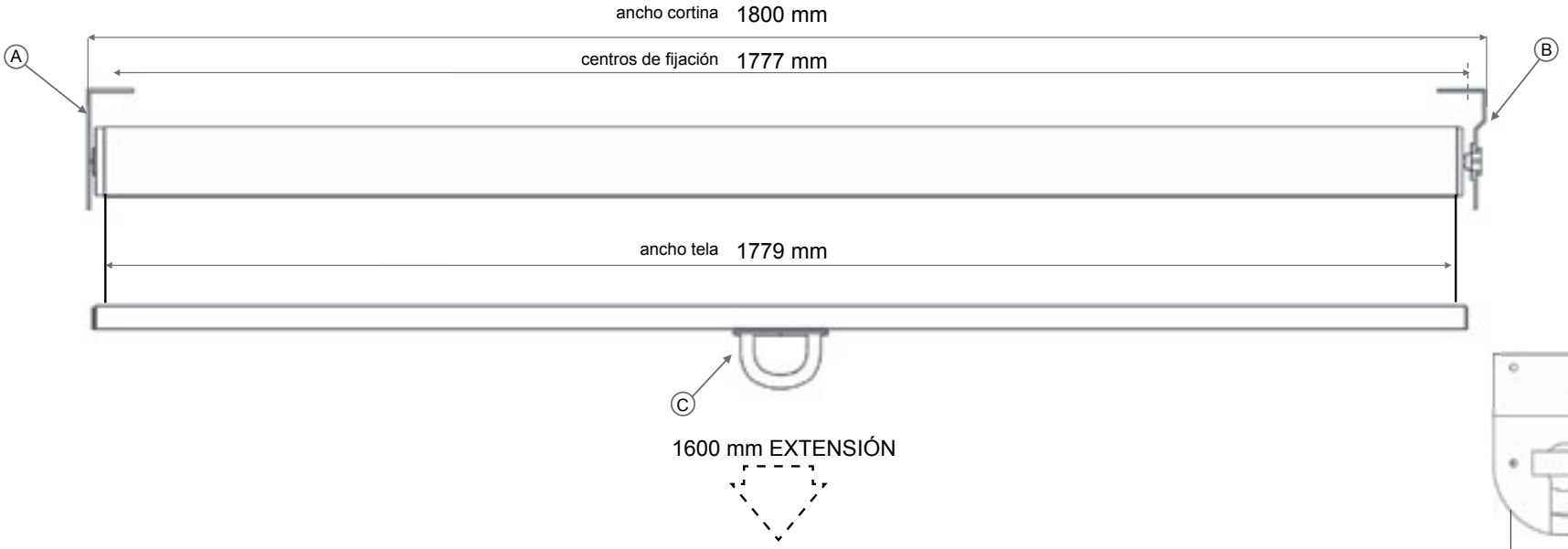


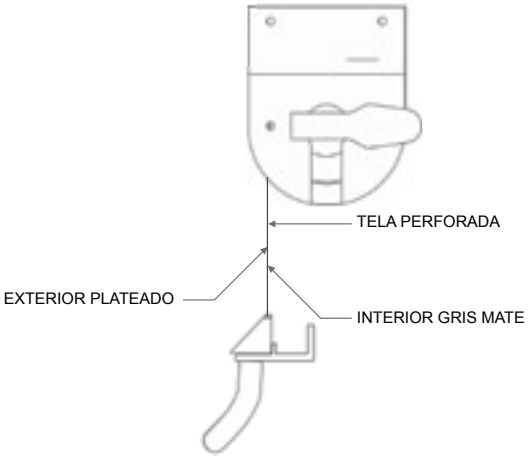


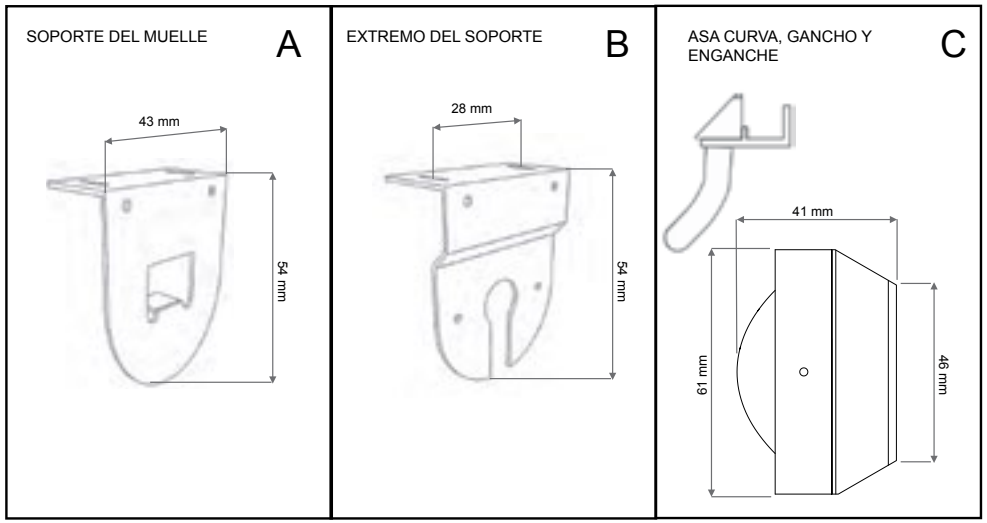


Tel. 937537373 :: www.samark.es :: Juan de la Cierva, 5. 08339 Vilassar de Dalt. Barcelona